PEMERINTAH KOTA TANGERANG **BADAN PENGELOLA KEUANGAN DAERAH** **BIDANG PENDAPATAN LAINNYA**	Nomor SOP	065/ 04 -SEKRE/2018
	Tanggal Pembuatan	03 Januari 2018
	Tanggal Revisi	
	Tanggal Efektif	03 Januari 2018
	Disahkan Oleh	**Kepala BPKD** **MUHAMAD NOOR, SE, M.Si.** NIP. 196205061990031007
	Nama SOP	**Penerbitan SKPD Pajak Reklame dan Pajak Air Tanah**

Dasar Hukum	Kualifikasi Pelaksana
1 Undang-Undang Nomor 28 Tahun 2009 tentang Pajak Daerah dan Retribusi Daerah 2 Peraturan Pemerintah Nomor 55 Tahun 2016 Tentang Ketentuan Umum Dan Tata Cara Pemungutan Pajak Daerah 3 Peraturan Daerah Nomor 8 Tahun 2014 tentang Perubahan atas Peraturan Daerah Nomor 7 Tahun 2010 tentang Pajak Daerah	1 Memiliki kemampuan pengolahan data sederhana 2 Memahami peraturan pengelolaan pajak daerah
Keterkaitan	**Peralatan dan Perlengkapan**
1 SOP Penerimaan Laporan Pengambilan Air Tanah 2 SOP Penerbitan SKPDKB Pajak Air Tanah 3 SOP Penerbitan SKPDKBT Pajak Air Tanah 4 SOP Penerbitan STPD Pajak Air Tanah	1 Komputer 2 Printer 3 Jaringan internet
Peringatan	**Pencatatan dan Dokumentasi**
	Disimpan sebagai data elektronik dan manual

SOP PENERBITAN SKPD PAJAK REKLAME DAN PAJAK AIR TANAH
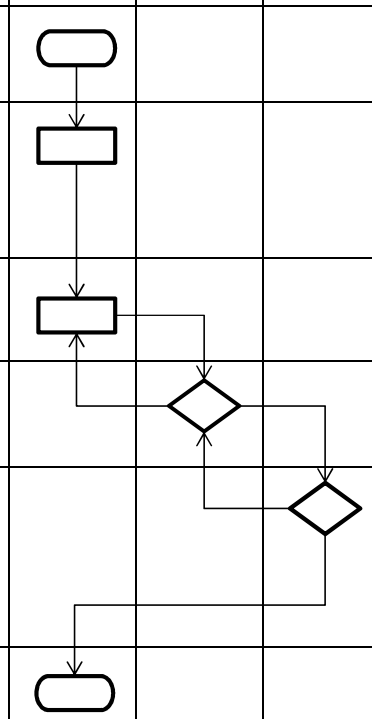
NO	KEGIATAN	PELAKSANA			MUTU BAKU			KETERANGAN
		Staf	Kasubid Penetapan	Kabid	Kelengkapan	Waktu	Output	
1	Menerima Laporan Data Objek Pajak (Kartu Data) dari Sub Bidang Pendataan				Tanda terima	1 jam	Kartu Data	
2	Memeriksa/meneliti Laporan Data Objek Pajak (Kartu Data) dan membuat Perhitungan Pajak (by system)				Kartu Data, Pengantar Data Teknis Reklame /Laporan Pengambilan & Pemanfaatan Air Tanah	1 jam	Perhitungan Pajak (By System)	Permasa pajak
3	Membuat Draft SKPD dan meneruskan kepada Kasubid Penetapan				Perhitungan Pajak	1 jam	Draft SKPD	Permasa pajak
4	Memeriksa Draft SKPD, memaraf dan meneruskan kepada Kabid				Draft SKPD	1 jam	Draft SKPD	Permasa pajak
5	Memeriksa Draft SKPD, menandatangani dan menyerahkan kepada staf untuk disampaikan kepada WP				Draft SKPD	1 jam	SKPD	- Atau pejabat lain yang ditunjuk - Permasa pajak
6	Mendokumentasikan SKPD dan menyampaikan kepada WP				SKPD	1 jam	Tanda terima	
					Jumlah Waktu	6 jam